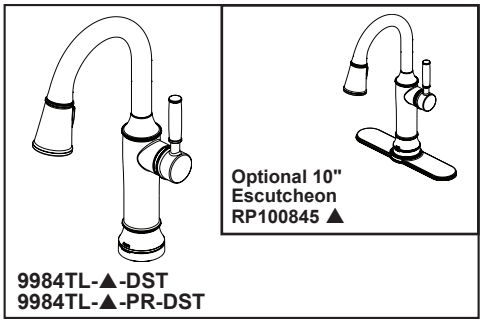

9984TL-▲-DST
9984TL-▲-PR-DST

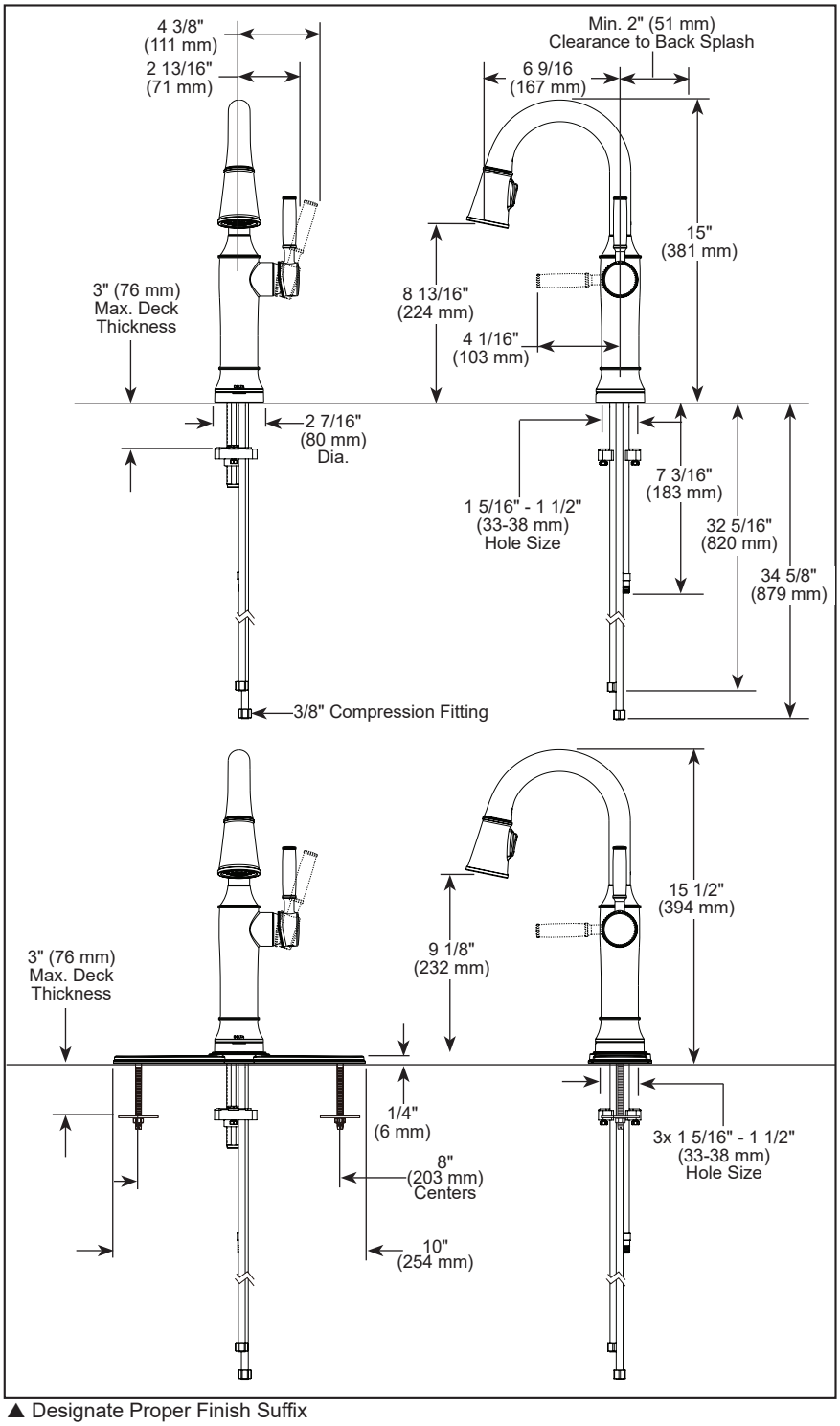

▲ Designate Proper Finish Suffix

see what Delta can do℠

BAR/PREP FAUCETS

- Renaldi® Collection
- Single Handle Pull-Down

FEATURES:

- Touch$_2$O® with Touchless Technology
- DIAMOND Seal® Technology
- MagnaTite® Magnetic Docking
- Touch-Clean Spray Holes
- Lumicoat® Finish (-PR models only)
- Lumicoat® Finishes easily wipe clean without cleaners and chemicals on the products most commonly touched areas.

STANDARD SPECIFICATIONS:

- Max flow rate 1.8 gpm @ 60 psi, 6.8 L/min @ 414 kPa
- One or three hole mount (10" escutcheon optional, not ncluded)
- Diamond coated ceramic cartridge
- 3/8" O.D. straight, staggered PEX supply tubes
- Spout rotates 360°
- Two-function wand; aerated stream or spray
- Dual integral check valves in sprayer
- LED indicator light signals on-off, water temperature and when batteries run low
- Toggle between Touchless and Touch$_2$O settings

WARRANTY

- Parts and Finish - Lifetime limited warranty; or for commercial purchasers, 10 years for multi-family residential (apartments and condominiums) and 5 years for all other commercial uses, in each case from the date the product is received by the original purchaser or their authorized representative (installation contractor, etc.).
- Electronic Parts and Batteries (if applicable) - 5 years from the date the product is received by the original purchaser or their authorized representative (installation contractor, etc.); or for commercial purchasers, 1 year from the date the product is received by the original purchaser or their authorized representative (installation contractor, etc.). No warranty is provided on batteries.
- Please go to www.deltafaucet.com for the complete details of our limited warranty.

COMPLIES WITH:

- ASME A112.18.1 / CSA B125.1
- NSF/ANSI/CAN 61 & 372

ICC/ANSI A117.1 - Valve control only

Delta Faucet Company reserves the right (1) to make changes in specifications and materials, and (2) to change or discontinue models, both without notice or obligation. Dimensions are for reference only. See current full-line price book or www.deltafaucet.com for finish options and product availability.

Delta Faucet Company
55 E. 111th Street, Carmel, IN 46280
350 South Edgeware Road, St. Thomas, ON N5P 4L1
© 2026 Delta Faucet Company

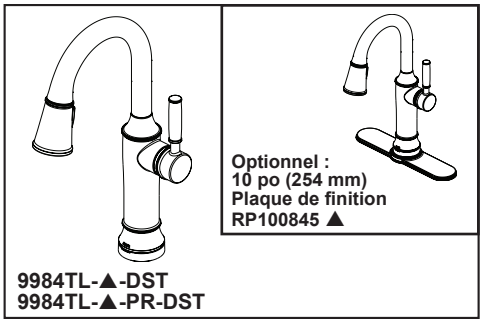

9984TL-▲-DST
9984TL-▲-PR-DST

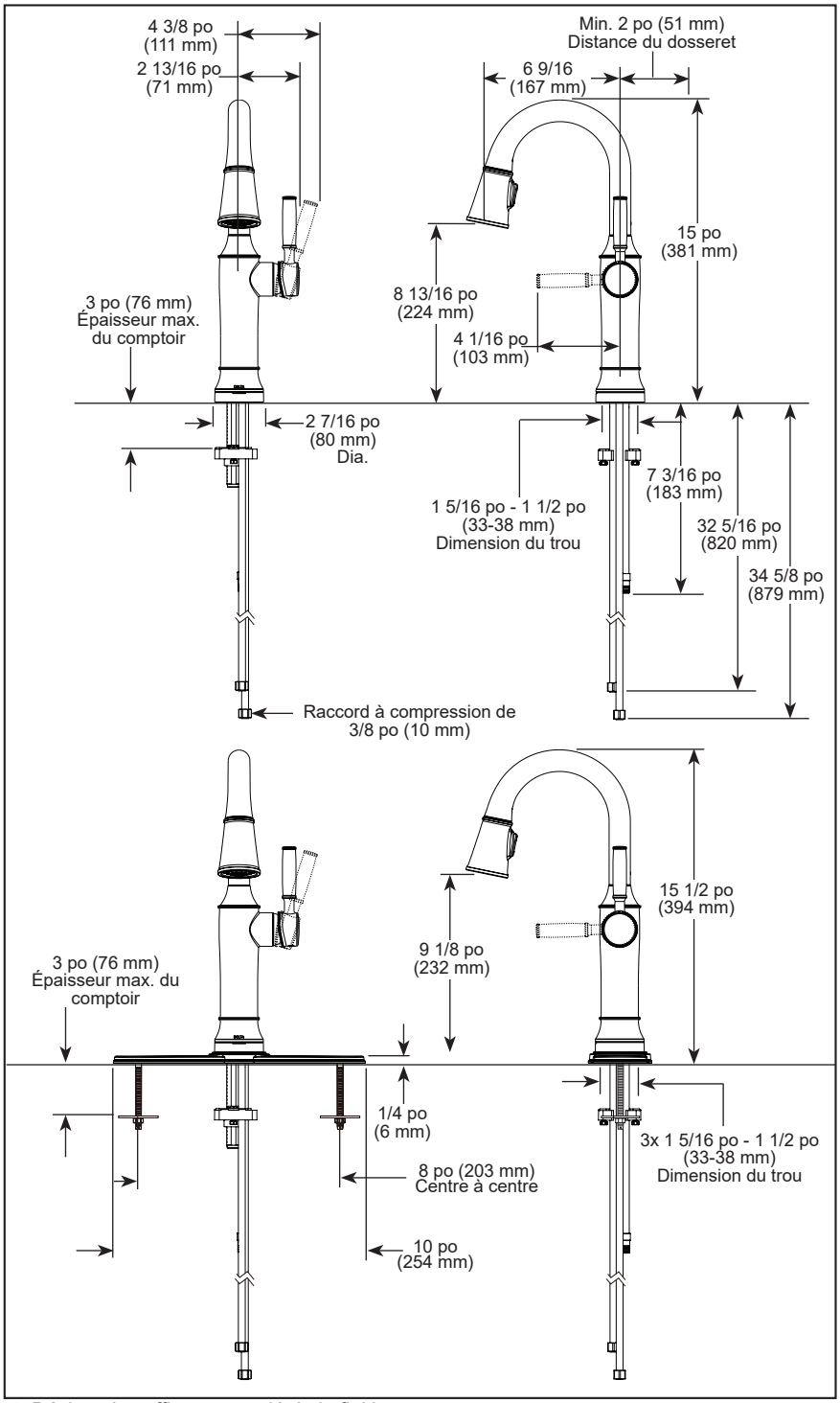

▲ Désigne le suffixe approprié de la finition

Delta Faucet Company se réserve le droit (1) d'effectuer des changements dans les spécifications et les matériaux, et (2) de modifier ou d'abandonner certains modèles, dans les deux cas sans préavis ni obligation. Les dimensions sont à titre indicatif seulement. Consultez le Livre des prix courants de la gamme complète ou fr.deltafaucet.ca pour les options de finition et la disponibilité des produits.

DSP-K-9984TL-DST Rév. C

DELTA

voyez ce que Delta peut faire℠

ROBINETS DE BAR/ PRÉPARATION

- Collection Renaldi[MD]
- Robinet rétractable à poignée unique

CARACTÉRISTIQUES :

- Touch$_2$O[MD] avec technologie sans contact
- Technologie DIAMOND Seal[MD]
- Ancrage magnétique MagnaTite[MD]
- Orifices de pulvérisation Touch-Clean
- Fini Lumicoat[MD] (modèles -PR uniquement)
- Les finis Lumicoat[MD] se nettoient facilement sans nettoyants ni produits chimique sur les surfaces les plus fréquemment touchées.

SPÉCIFICATIONS STANDARDS :

- Débit maximal 1,8 gal/min à 60 psi, 6,8 L/min à 414 kPa
- Installation à un ou trois trous (plaque de finition 10 po (254 mm) en option, non incluse)
- Cartouche en céramique recouverte de diamants
- Tubes d'alimentation PEX droits et décalés de 3/8 po (10 mm) dia. ext.
- Bec pivotant à 360˚
- Douchette à deux fonctions : jet aéré ou pulvérisation
- Deux clapets anti-retour intégrés dans la douchette
- Le voyant DEL indique march/arrêt, la température de l'eau et lorsque les piles sont faibles
- Passez de l'un à l'autre des réglages sans contact à Touch$_2$O

GARANTIE

- Pièces et finition – Garantie à vie limitée; ou pour les clients commerciaux, 10 ans pour les résidences multifamiliales (appartements et condominiums) et 5 ans pour tout autre usage commercial, dans tous les cas à compter de la date de réception du produit par l'acheteur initial ou son représentant autorisé (installeur, etc.).
- Pièces électroniques et piles (le cas échéant) - 5 ans à compter de la date de réception du produit par l'acheteur initial ou son représentant autorisé (installateur, etc.) ou pour les clients commerciaux, 1 an à compter de la date de réception du produit par l'acheteur initial ou son représentant autorisé (installateur, etc.). Aucune garantie n'est fournie sur les batteries
- Veuillez consulter le site fr.deltafaucet.ca pour obtenir tous les détails de notre garantie limitée.

CONFORME À :

- ASME A112.18.1 / CSA B125.1
- NSF/ANSI/CAN 61 et 372

♿ ICC/ANSI A117.1- Contrôle de la soupape seulement

Delta Faucet Company
55 E. 111th Street, Carmel, IN 46280
350 South Edgeware Road, St. Thomas, ON N5P 4L1
© 2026 Delta Faucet Company